08015SS

DC Axial Fan Sleeve Bearing

80□X15L

■ 一般仕様　General Specifications

モーター保護：自動復帰方式、逆接続防止
Motor Protection　Auto Restart / Polarity Protection
絶縁抵抗：DC500V メガにて 10MΩ 以上
Insulation Resistance　10MΩ or over with a DC500V Megger
絶縁耐圧：AC700V 1s
Dielectric Withstand Voltage
許容環境温度範囲：L, M class：−10℃～+70℃ (Operating)
Allowable Ambient Temperature Range　N class：−10℃～+60℃ (Operating)
−40℃～+70℃ (Storage)
実用上さしつかえない状態で結露無きこと
non-condensing environment

■ 期待できる寿命 Expected Life

※故障率 10%（L10 Life）
※Failure Rate: 10%（L10 Life）

40℃ 40,000 時間 (Hours)

■ 外観図　Outline

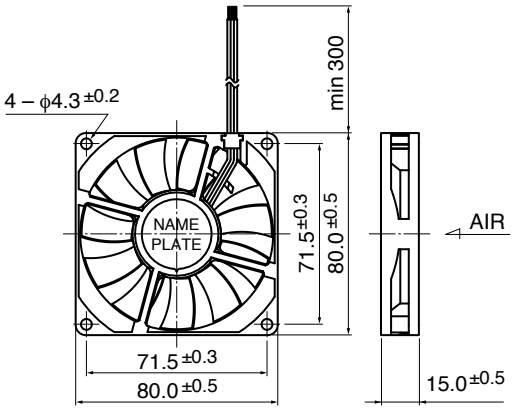

■ 取付穴参考図　Panel Out-cuts

吸入側（Inlet Side）　吐出側（Outlet Side）

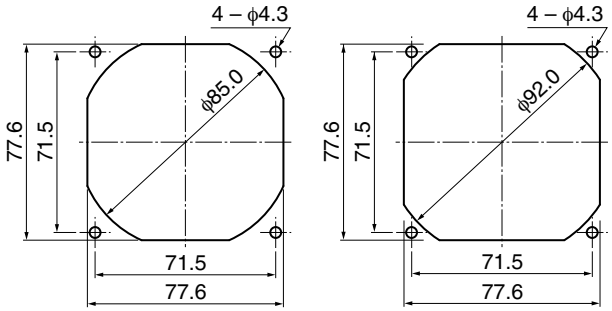

■ 特性曲線　Characteristic Curves

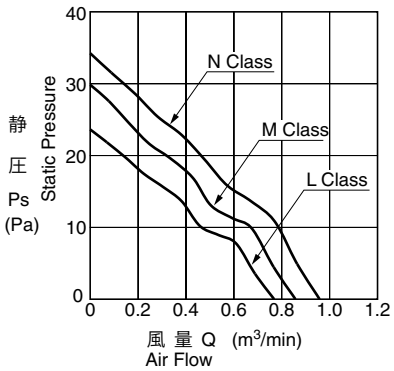

■ 材質　Material

ケーシング：プラスチック（ブラック）UL94V-0
インペラー：プラスチック（ブラック）UL94V-0
軸受：スリーブベアリング
リード線：UL1007 AWG26 +：赤 −：黒

Casing：Plastic (Black) UL94V-0
Impeller：Plastic (Black) UL94V-0
Bearing：Sleeve Bearing
Lead Wire：UL1007 AWG26 +：Red, −：Black

■ 仕様　Specifications

型式 Model	管理番号 Product No.	定格電圧 Rating Voltage (V)	使用電圧範囲 Operating Voltage (V)	定格電流 Current (A)*1	定格入力 Input Power (W)*1	定格回転速度 Speed (min⁻¹)*1	最大風量 Max.Air Flow (m³/min)*1	(CFM)*1	最大静圧 Max. Static Pressure (Pa)*1	(In H₂O)*1	騒音 Noise (dB)*1	質量 Mass (g)
08015SS-12L-AA-	00	12	6.0～13.8	0.11	1.32	2500	0.76	26.8	23.5	0.09	27.5	55
08015SS-12M-AA-	00			0.15	1.80	2800	0.85	30.0	29.5	0.12	31.0	
08015SS-12N-AA-	00			0.21	2.52	3100	0.96	33.9	34.2	0.14	34.0	
08015SS-24L-AA-	00	24	12.0～27.6	0.07	1.68	2500	0.76	26.8	23.5	0.09	27.5	
08015SS-24M-AA-	00		12.0～26.4	0.10	2.40	2800	0.85	30.0	29.5	0.12	31.0	
08015SS-24N-AA-	00			0.12	2.88	3100	0.96	33.9	34.2	0.14	34.0	

回転方向：ラベルから見て時計方向
風吹き出し方向：ラベル側

Rotation: Clockwise as seen from the label side
Airflow Outlet: Label side

*1: Average Values in Free Air

Copyright MinebeaMitsumi Inc.